# 第２日目　男子個人

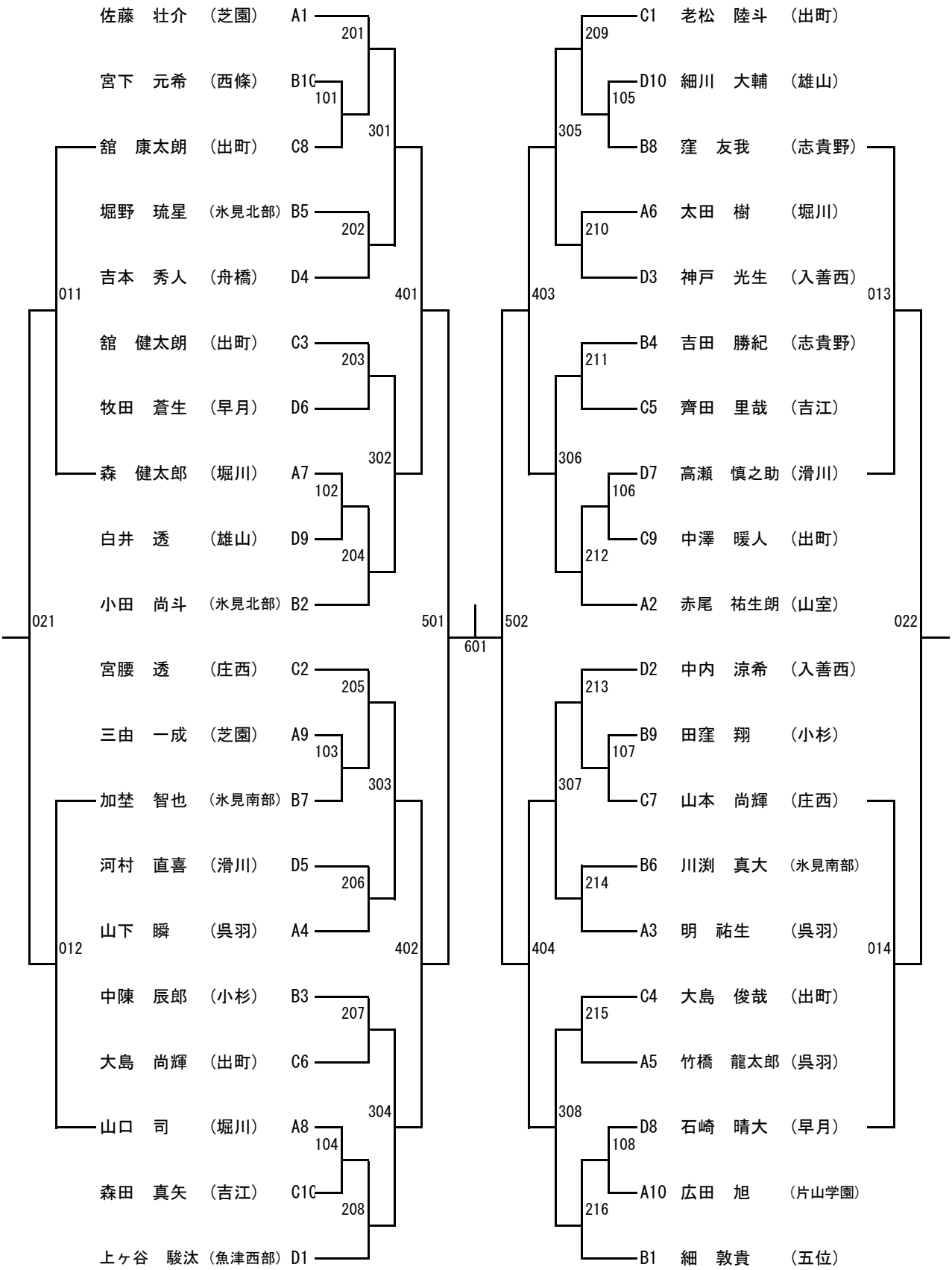
佐藤　壮介　（芝園）　A1
宮下　元希　（西條）　B10
舘　康太朗　（出町）　C8
堀野　琉星　（氷見北部）　B5
吉本　秀人　（舟橋）　D4
舘　健太朗　（出町）　C3
牧田　蒼生　（早月）　D6
森　健太郎　（堀川）　A7
白井　透　（雄山）　D9
小田　尚斗　（氷見北部）　B2
宮腰　透　（庄西）　C2
三由　一成　（芝園）　A9
加埜　智也　（氷見南部）　B7
河村　直喜　（滑川）　D5
山下　瞬　（呉羽）　A4
中陳　辰郎　（小杉）　B3
大島　尚輝　（出町）　C6
山口　司　（堀川）　A8
森田　真矢　（吉江）　C10
上ヶ谷　駿汰（魚津西部）　D1
C1　老松　陸斗　（出町）
D10　細川　大輔　（雄山）
B8　窪　友我　（志貴野）
A6　太田　樹　（堀川）
D3　神戸　光生　（入善西）
B4　吉田　勝紀　（志貴野）
C5　齊田　里哉　（吉江）
D7　高瀬　慎之助（滑川）
C9　中澤　暖人　（出町）
A2　赤尾　祐生朗（山室）
D2　中内　涼希　（入善西）
B9　田窪　翔　（小杉）
C7　山本　尚輝　（庄西）
B6　川渕　真大　（氷見南部）
A3　明　祐生　（呉羽）
C4　大島　俊哉　（出町）
A5　竹橋　龍太郎（呉羽）
D8　石崎　晴大　（早月）
A10　広田　旭　（片山学園）
B1　細　敦貴　（五位）
101
102
103
104
105
106
107
108
201
202
203
204
205
206
207
208
209
210
211
212
213
214
215
216
301
302
303
304
305
306
307
308
401
402
403
404
501
502
601
011
012
013
014
021
022