第２日目　女子個人

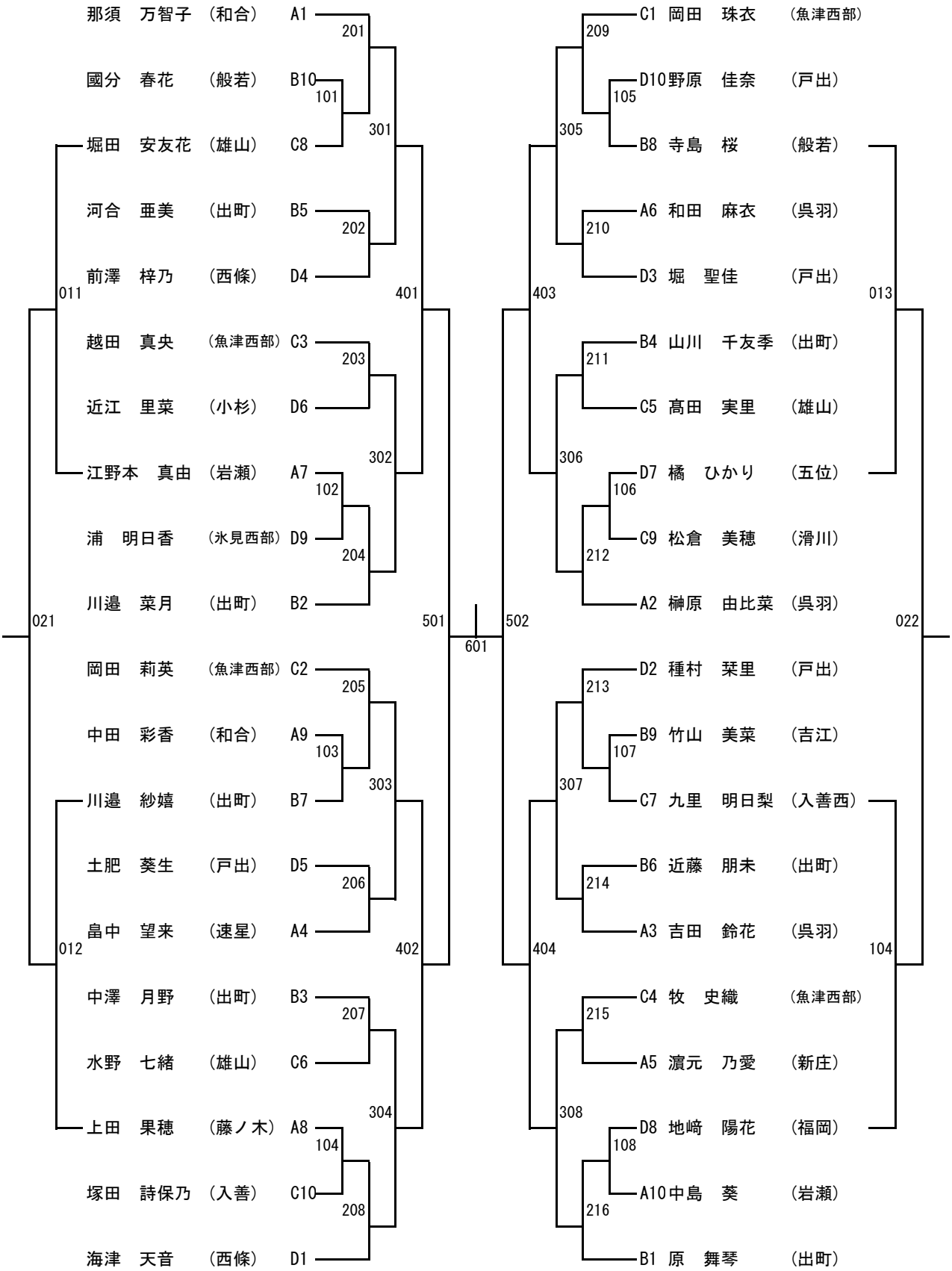
那須　万智子　（和合）　A1
國分　春花　（般若）　B10
堀田　安友花　（雄山）　C8
河合　亜美　（出町）　B5
前澤　梓乃　（西條）　D4
越田　真央　（魚津西部）C3
近江　里菜　（小杉）　D6
江野本　真由　（岩瀬）　A7
浦　明日香　（氷見西部）D9
川邉　菜月　（出町）　B2
岡田　莉英　（魚津西部）C2
中田　彩香　（和合）　A9
川邉　紗嬉　（出町）　B7
土肥　葵生　（戸出）　D5
畠中　望来　（速星）　A4
中澤　月野　（出町）　B3
水野　七緒　（雄山）　C6
上田　果穂　（藤ノ木）A8
塚田　詩保乃　（入善）　C10
海津　天音　（西條）　D1
C1　岡田　珠衣　（魚津西部）
D10野原　佳奈　（戸出）
B8　寺島　桜　（般若）
A6　和田　麻衣　（呉羽）
D3　堀　聖佳　（戸出）
B4　山川　千友季　（出町）
C5　髙田　実里　（雄山）
D7　橘　ひかり　（五位）
C9　松倉　美穂　（滑川）
A2　榊原　由比菜　（呉羽）
D2　種村　栞里　（戸出）
B9　竹山　美菜　（吉江）
C7　九里　明日梨　（入善西）
B6　近藤　朋未　（出町）
A3　吉田　鈴花　（呉羽）
C4　牧　史織　（魚津西部）
A5　濵元　乃愛　（新庄）
D8　地﨑　陽花　（福岡）
A10中島　葵　（岩瀬）
B1　原　舞琴　（出町）
201
101
301
202
011
401
203
302
102
204
021
501
601
502
022
205
303
103
206
012
402
207
304
104
208
209
305
105
210
403
013
211
306
106
212
213
307
107
214
404
104
215
308
108
216