第２日目　女子個人

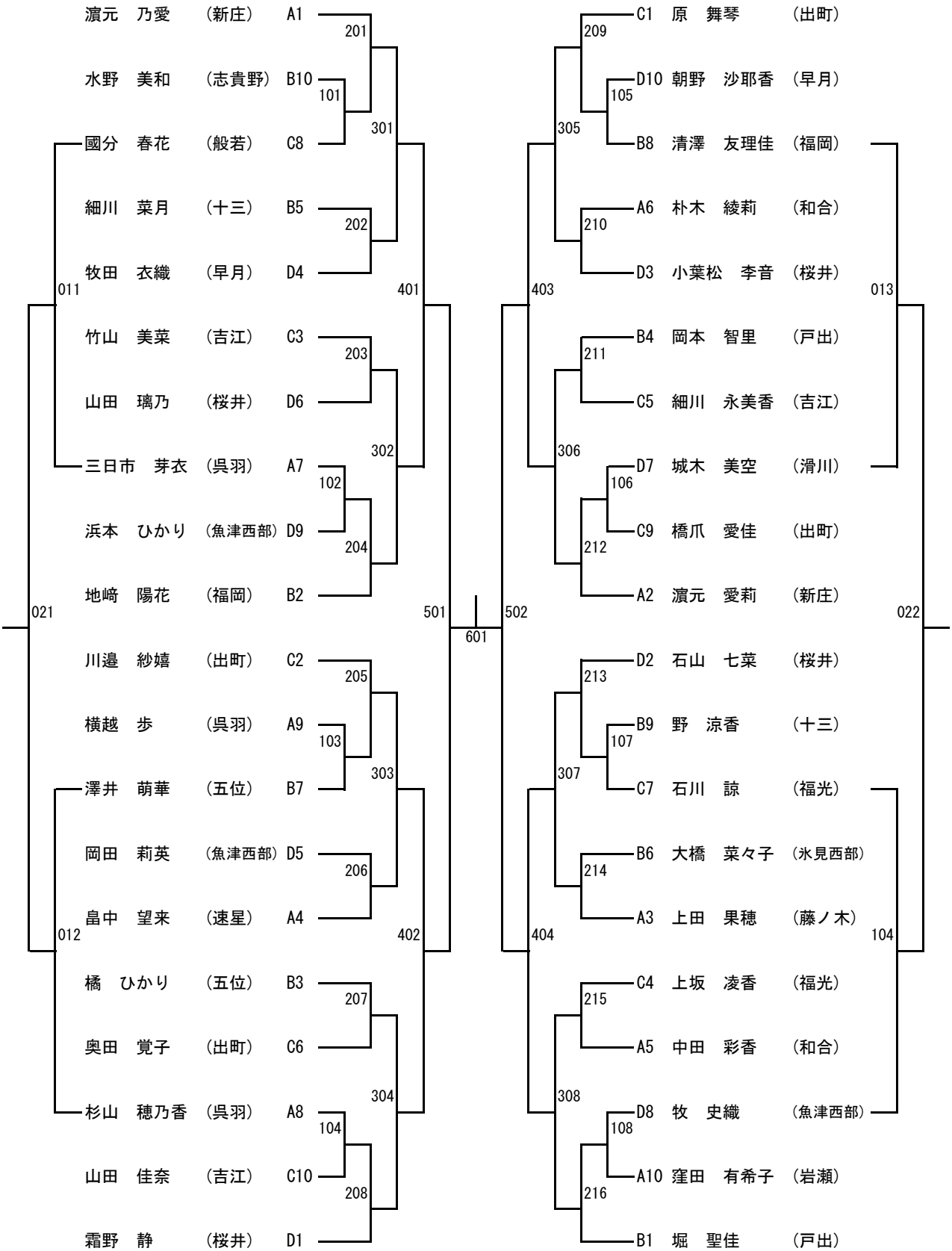
濵元　乃愛　（新庄）　A1
水野　美和　（志貴野）　B10
國分　春花　（般若）　C8
細川　菜月　（十三）　B5
牧田　衣織　（早月）　D4
竹山　美菜　（吉江）　C3
山田　璃乃　（桜井）　D6
三日市　芽衣　（呉羽）　A7
浜本　ひかり　（魚津西部）　D9
地﨑　陽花　（福岡）　B2
川邉　紗嬉　（出町）　C2
横越　歩　（呉羽）　A9
澤井　萌華　（五位）　B7
岡田　莉英　（魚津西部）　D5
畠中　望来　（速星）　A4
橘　ひかり　（五位）　B3
奥田　覚子　（出町）　C6
杉山　穂乃香　（呉羽）　A8
山田　佳奈　（吉江）　C10
霜野　静　（桜井）　D1
C1　原　舞琴　（出町）
D10　朝野　沙耶香　（早月）
B8　清澤　友理佳　（福岡）
A6　朴木　綾莉　（和合）
D3　小葉松　李音　（桜井）
B4　岡本　智里　（戸出）
C5　細川　永美香　（吉江）
D7　城木　美空　（滑川）
C9　橋爪　愛佳　（出町）
A2　濵元　愛莉　（新庄）
D2　石山　七菜　（桜井）
B9　野　涼香　（十三）
C7　石川　諒　（福光）
B6　大橋　菜々子　（氷見西部）
A3　上田　果穂　（藤ノ木）
C4　上坂　凌香　（福光）
A5　中田　彩香　（和合）
D8　牧　史織　（魚津西部）
A10　窪田　有希子　（岩瀬）
B1　堀　聖佳　（戸出）
011
012
021
022
013
104
101
102
103
105
106
107
108
201
202
203
204
205
206
207
208
209
210
211
212
213
214
215
216
301
302
303
304
305
306
307
308
401
402
403
404
501
502
601