平成２９年度　新川地区中学校総合選手権大会バレーボール競技組み合わせ

期日：　平成29年6月17日
会場：　入善町総合体育館

＜男子の部＞

優勝：上市中学校　　２位：宇奈月中学校　３位：雄山中学校、魚津東部中学校

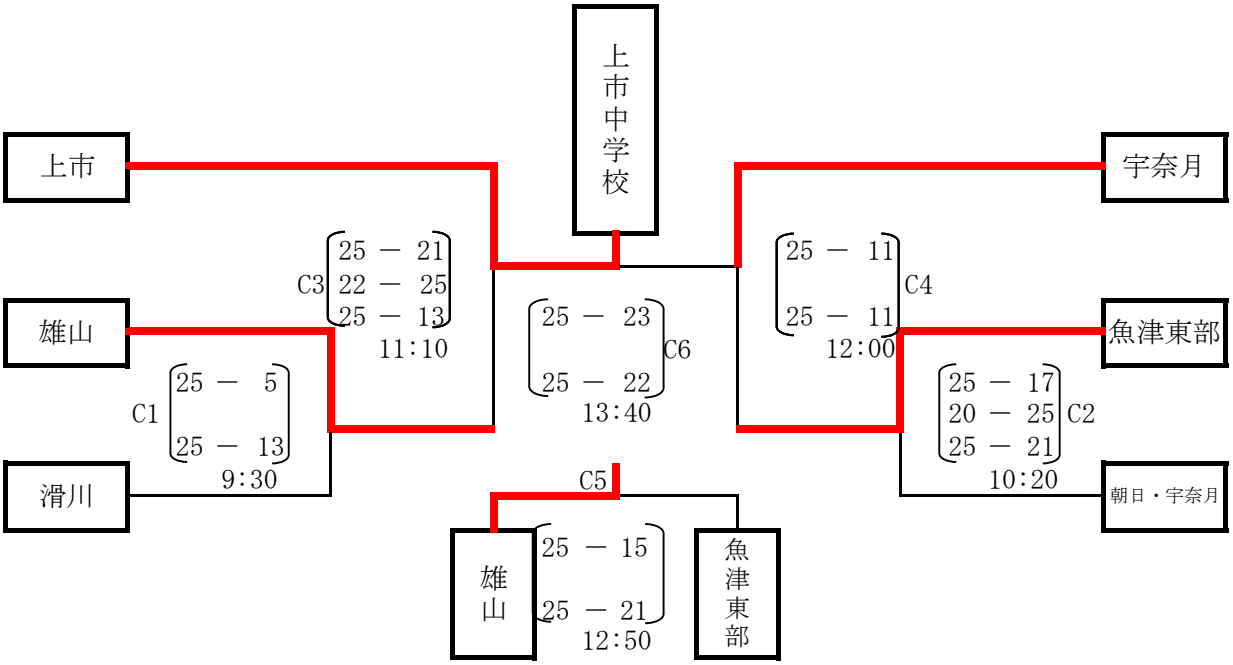

＜女子の部＞
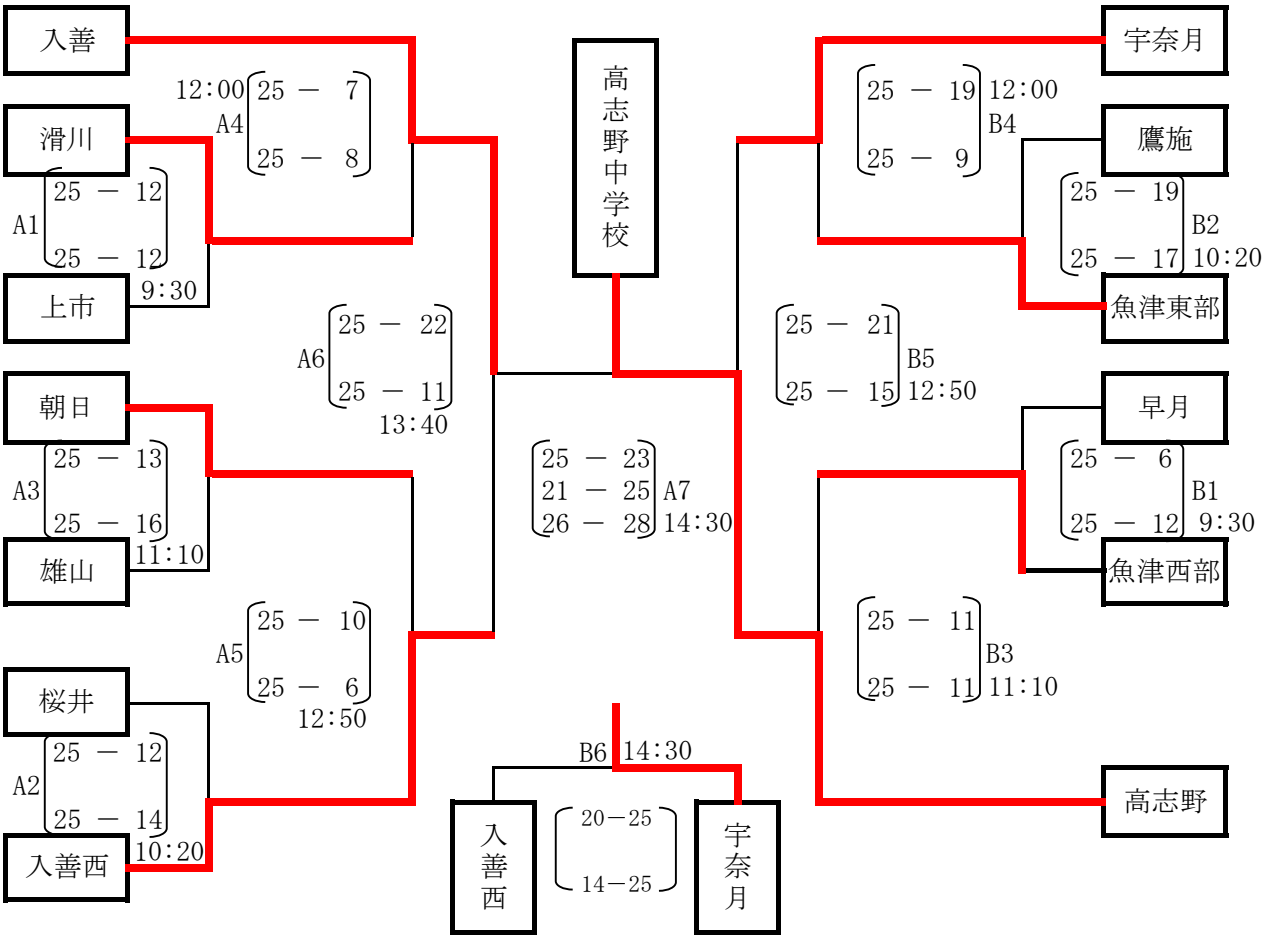
優勝：高志野中学校　　２位：入善中学校　　３位：宇奈月中学校、入善西中学校